Ruukki
Building your tomorrow.

MONTÁŽNY NÁVOD

RUUKKI DRŽIAKY SOLÁRNYCH PANELOV

Tento návod popisuje držiaky Ruukki určené k uchyteniu solárnych panelov a iných upevňovacích líšt na rôznych typoch strešných profilov. Solárne panely musia byť pripevnené k držiakom zo strany alebo zospodu – multifunkčné Ruukki držiaky solárnych panelov umožňujú obe voľby. Tento návod sa zameriava výhradne na upevnenie držiakov. Čo sa týka upevnenia samotných panelov, dodržujte pokyny výrobcu solárnych panelov. Projektant či statik určí potrebný počet držiakov pre daný projekt.

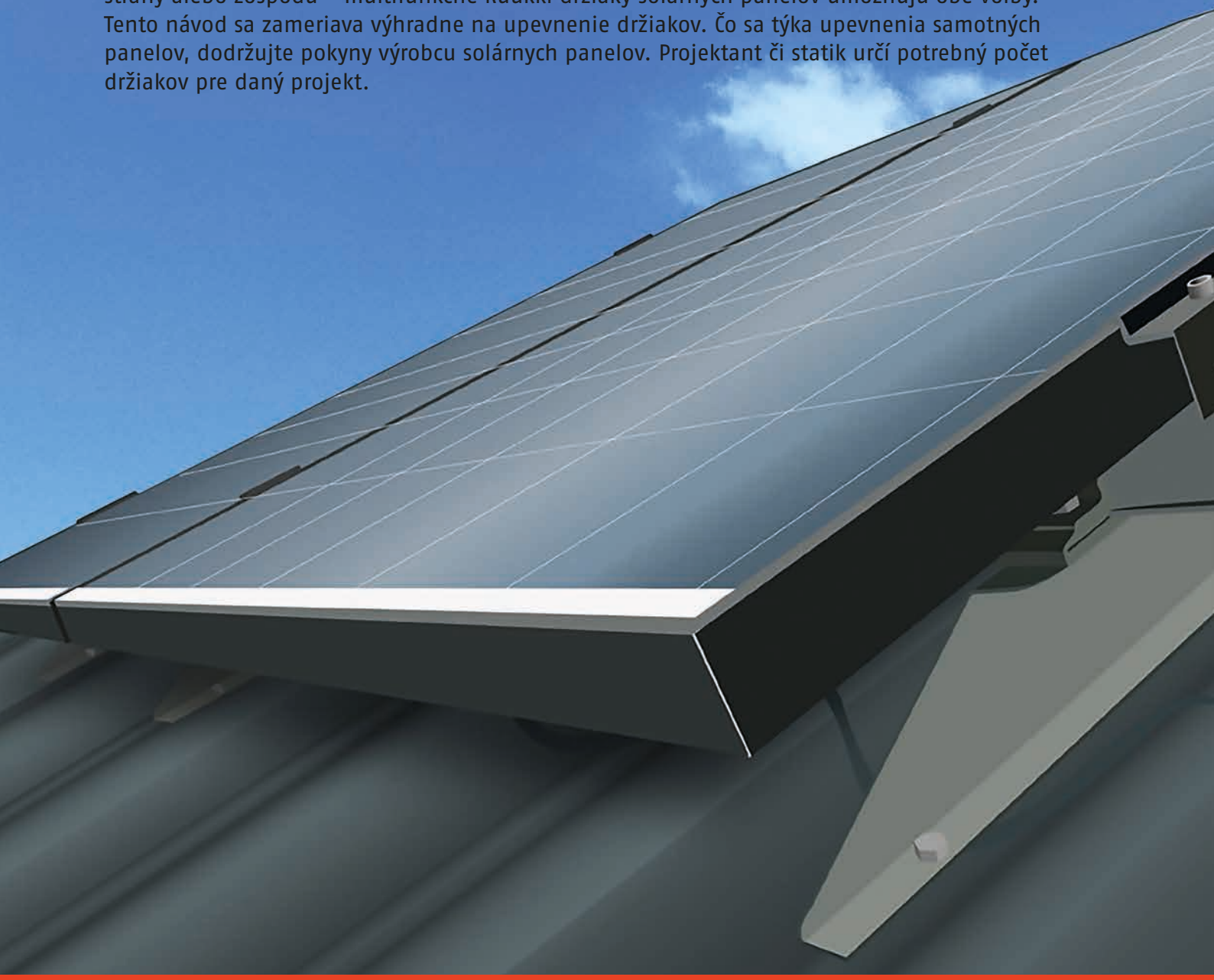

Ruukki držiaky solárnych panelov pre krytiny Ruukki Classic a falcované krytiny

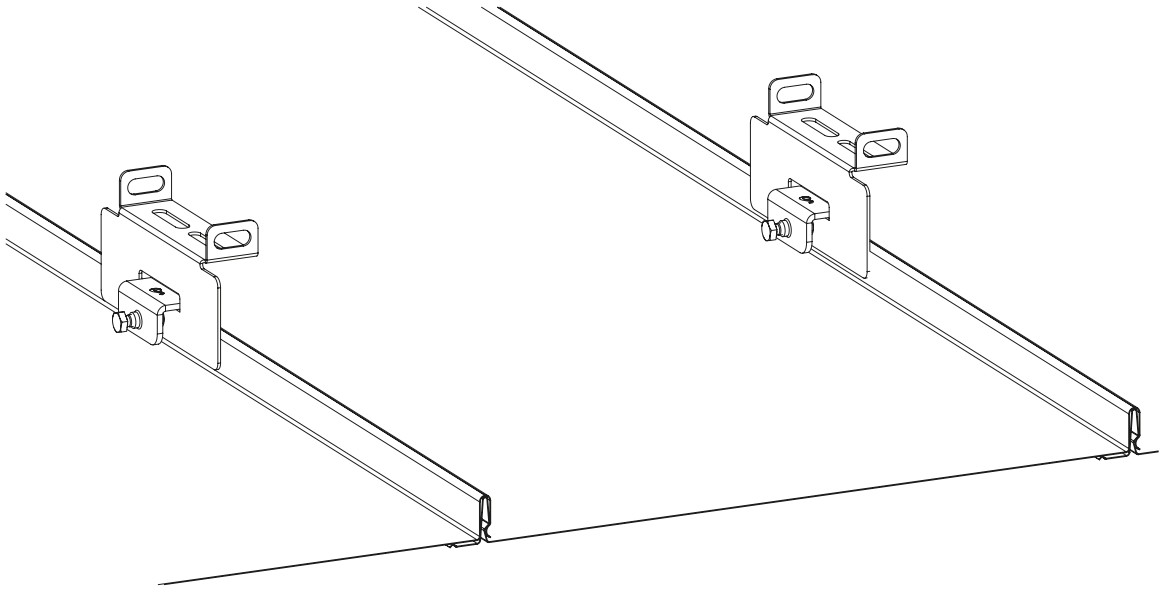

MONTÁŽ

Ruukki držiaky solárnych či FV panelov sa montujú na stojatú drážku pomocou upevňovacích svoriek. Upevňovacia svorka sa vloží do obdĺžnikového otvoru držiaku.

Držiak sa inštaluje na strechy so stojatými drážkami – v prípade pružinových zámkov je to zo strany celej/uzatvorenej dĺžky drážky (obr. 2) a pri plechových falcoch/drážkach od skladanej strany spoja stojatej drážky (obr. 3). Minimálna výška drážok musí byť 25 mm. Všimnite si, že upevňovacia skrutka sa nedotýka priamo stojatej drážky, len tlačí držiak ku drážke, aby tak vytvorila potrebnú deformáciu, bez toho aby došlo k poškodeniu plechu prederavením.

Uťahovací moment upevňovacej skrutky M8 je 18 Nm. Správny uťahovací moment upevňovaciu svorku mierne roztiahne, aby sa vytvoril dlhodobo pevný spoj. (obr. 4)

Minimálny počet držiakov pre inštaláciu jedného panela sú štyri kusy. Počet alebo rozmiestnenie držiakov, ako aj umiestnenie vodorovných nosných prvkov pod solárnymi/FV panelmi, by mal posúdiť statik na základe sklonu strechy, veľkosti strechy, na základe snehových, veterných podmienok v danej lokalite a tiež na základe hmotnosti a rozmerov solárnych/FV panelov.

Solárne alebo FV panely, upevňovacie lišty a ďalšie podobné zariadenia sa pripevňujú k držiakom skrutkovým spojom. Držiak umožňuje použitie skrutiek M8 alebo M10. Pre upevnenie líšt sa odporúča použiť podložky (DIN 440 R), aby sa zvýšila pevnosť spoja. Informatívne hodnoty pevnosti držiakov/spojov sú uvedené v samostatnom technickom dokumente.

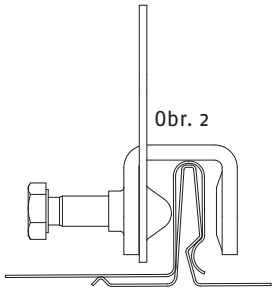

Stojatá drážka s pružným zámkom

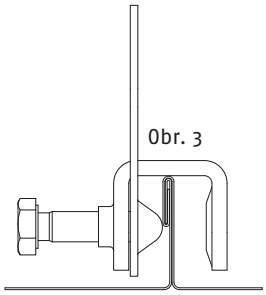

Plechová stojatá drážka

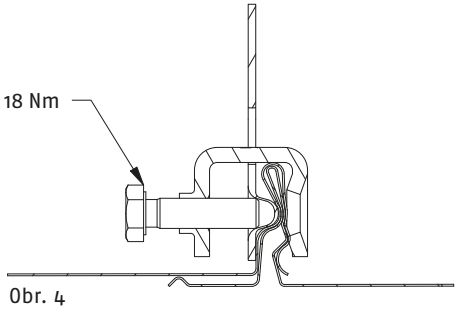

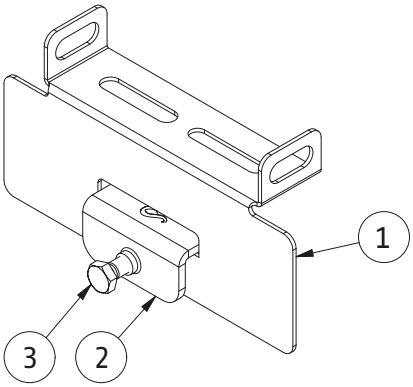

Položka	Popis
1	Ruukki držiak solárnych panelov (kód v cenníku V112)
2	Upevňovacia svorka SG
3	Šesťhranová skrutka M8x35, pozinkovaná

Ruukki solárne držiaky 425, pre oceľové krytiny škridlového typu a trapézy

Oceľové krytiny v tvare škridle

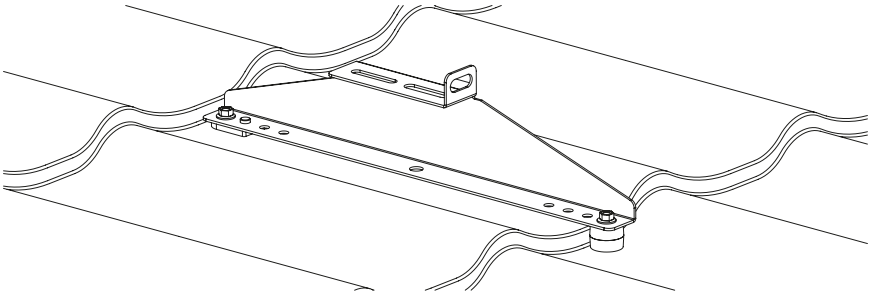

MONTÁŽ

Solárny držiak sa montuje vhodnými skrutkami priamo do nosnej laty skrz krytinu. V mieste upevňovacích skrutiek sa aplikuje vhodný tesniaci prvok (tesnenie) zvolený podľa výšky odsadenia krytiny. Množstvo kusov tesniacich prvkov a dĺžka upevňovacích skrutiek sa zvolí podľa profilu krytiny a hrúbky podkladových strešných lát. Tesniaci prvok Ruukki 2+1 obsahuje tesnenie pre hornú časť solárneho držiaku a v prípade potreby sa oblá časť daného prípravku 2+1 môže použiť v spodnej časti solárneho držiaku, ak nepostačujú viaceré tesnenia výšky 10 mm. Výška teniacej vrstvy v spodnej časti solárneho držiaka musí byť o niečo vyššia ako voľný priestor medzi solárnym držiakom a povrchom krytiny, aby potom po utiahnutí skrutky vzniklo pevné utesnenie a zároveň držiak netlačil strednou časťou o krytinu..

Maximálna dĺžka modulu krytiny je 400 mm.

Solárne alebo FV panely, upevňovacie lišty a ďalšie podobné zariadenia sa pripevňujú k držiakom skrutkovým spojom. Držiak umožňuje použitie skrutiek M8 alebo M10. Pre upevnenie líšt sa odporúča použiť podložky (DIN 440 R), aby sa zvýšila pevnosť spoja. Informatívne hodnoty pevnosti držiakov/spojov sú uvedené v samostatnom technickom dokumente.

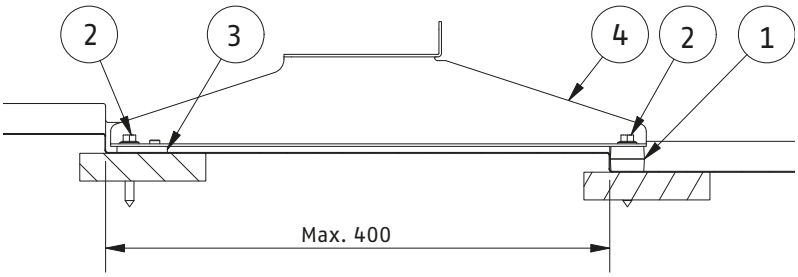

Minimálny počet držiakov pre inštaláciu jedného panela sú štyri kusy. Počet alebo rozmiestnenie držiakov, ako aj umiestnenie vodorovných nosných prvkov pod solárnymi/FV panelmi, by mal posúdiť statik na základe sklonu strechy, veľkosti strechy, na základe snehových, veterných podmienok v danej lokalite a tiež na základe hmotnosti a rozmerov solárnych/FV panelov.

Položka	Popis
1	Dvojité tesnenie v spodnej časti
2	HVAC – skrutka 7x50mm či 7x70mm
3	Tesniaci prvok Ruukki 2+1
4	Ruukki solárny držiak 425 (kód v cenníku V111)

Ruukki solárne držiaky 425, pre oceľové krytiny škridlového typu a trapézy

Trapézové plechy

Montáž na trapézový profil do max. výšky 70 mm

Solárny držiak 425 (v cenníku kód V111) sa montuje do spodnej vlny trapézového profilu a to skrz krytinu do podkladových lát. Toto je vždy doporučované riešenie, aby nedošlo k nadmernému zaťaženiu krytiny a zaistila sa pevnosť uchytenia. Medzi solárnym držiakom a krytinou sa osadí vhodné tesnenie/tesniaci prvok 2+1.

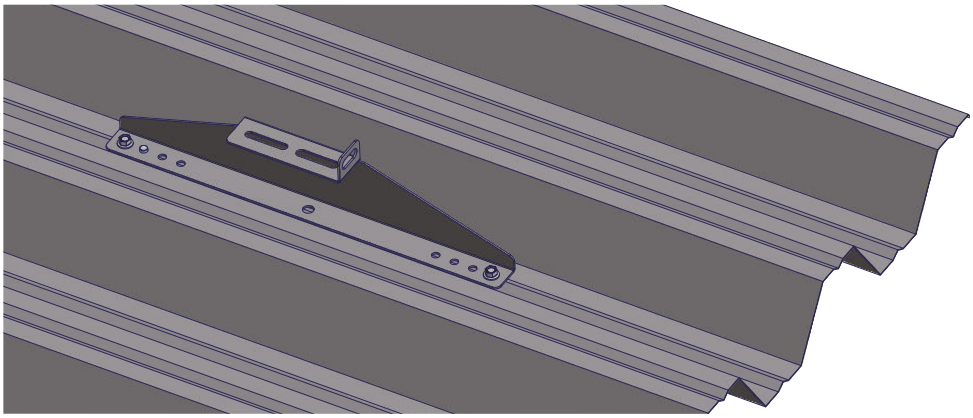

Montáž na trapézový profil výšky nad 70 mm

Ruukki solárne držiaky 425 (v cenníku kód V111) sa v tomto prípade vyšších trapézov montujú na hornú vlnu trapézového plechu. V mieste upínacích skrutiek sa použije vhodné tesnenie/tesniaci prvok 2+1.

Pri použití tejto montáže je nutné mať hrúbku trapézového plechu 0,7 mm a viac.

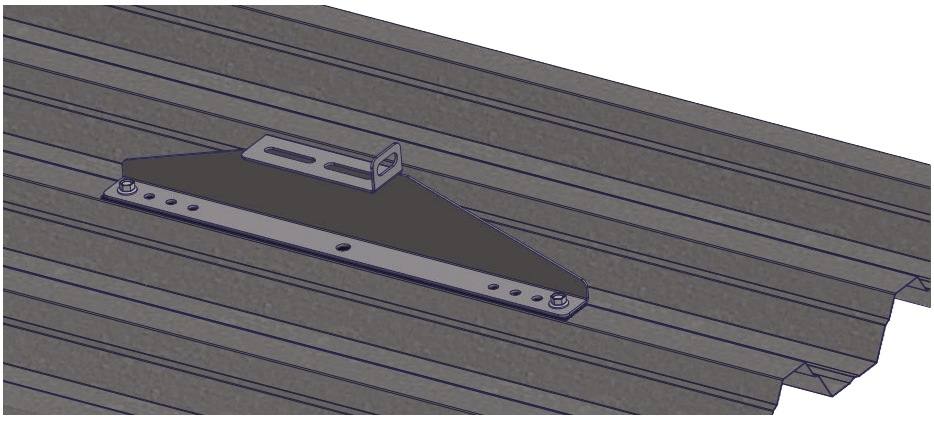

ÚDRŽBA

Výrobky Ruukki sú odolné a bezpečné pre použitie, čo je zabezpečené priebežnou kontrolou kvality a vývojom spoločnosti Ruukki a tiež správnou inštaláciou výrobkov podľa pokynov výrobcu. Pre zaistenie spoľahlivosti a bezpečnosti výrobkov musí majiteľ domu vykonávať ročné kontroly a údržbu, teda sledovať či sú nainštalované výrobky a podkladné konštrukcie (povrch strechy) okolo výrobku v dobrom stave.

Skontrolujte tesnosť spojov, spojovací systém, upevňovacie prvky a pripojené zariadenia. Zvláštnu pozornosť venujte hydroizolačnému povlaku okolo pripevnenia a vykonajte prípadné opravy povlaku podľa pokynov výrobcu. Dôkladne skontrolujte správnu priľnavosť a/alebo stav povrchu hydroizolačnej membrány okolo upevnenia.

Skontrolujte strešné pripojovacie prvky (upevnenia). Zaistite odstránenie nadmernej kumulácie snehu, aby sa minimalizovala záťaž konštrukcií, pripevnených zariadení a bodov upevnenia (v prípade potreby toto vykonávajte viackrát za zimnú sezónu).

V prípade potreby očistite pripevnené zariadenia (upevnenie) od snehu a ľadu. Skontrolujte náter a kovovú ochrannú vrstvu výrobkov Pisko a ak je nutné opravte závady a poškodený náter. Akékoľvek poškodené alebo vadné diely vymente alebo opravte čo najskôr, aby sa zabránilo škodám.

Kontakt:

S RADOSŤOU VÁM POSKYTNEME ĎALŠIE INFORMÁCIE.

Sales Manager SK: **0907 922 527**

Obchodný zástupca SK: **0918 934 369**

Bezplatné poradenstvo Poradca pre strechy:
e-mail: poradcaprestrechy@ruukki.com

Táto publikácia je zostavená na základe našich najlepších vedomostí a znalostí. Aj napriek najväčšej snahe zaistiť presnosť, spoločnosť nepreberá žiadnu zodpovednosť za prípadné chyby alebo opomenutia alebo akékoľvek priame, nepriame či následné škody spôsobené nesprávnou aplikáciou informácií. Ruukki Slovakia, s.r.o. si vyhradzuje právo zmeny cien, rozmerov, farieb, vzhľadu a typu produktov prezentovaných v tomto cenníku.

Ruukki Slovakia, s.r.o.,
Stará Vajnorská 37, 831 04 Bratislava 3
www.ruukkistrechy.sk, www.ruukki.sk

Copyright© 2026 Ruukki Construction. Všetky práva vyhradené. Ruukki a názvy produktov Ruukki sú ochrannými známkami, alebo registrovanými ochrannými známkami Rautaruukki Corporation, dcérskej spoločnosti SSAB.